CARACTÉRISTIQUES

GÉNÉRALITÉS						
MODÈLE			SK45SRX		SK55SRX	
Type			SK45SRX-6		SK55SRX-6	
Chenille			Caoutchouc	Acier	Caoutchouc	Acier
Poids en ordre de marche	Cabine	kg	4 540	4 680	5 020	5 160
	Canopy	kg	4 430	4 570	4 900	5 040
Capacité du godet		m^3	0,14		0,16	
Largeur du godet (avec couteau latéral)		mm	600		600	
Longueur du balancier		m	1,55		1,69	
Force de cavage du godet		kN	35,2		35,2	
Force de pénétration du balancier		kN	20,9		24,6	
MOTEUR						
Modèle			YANMAR 4TNV88-B			
Type			Injection directe, refroidissement à eau, 4 cylindres, 4 temps diesel			
Puissance	(ISO 9249)	kW/ tr/min	28,3/2 400			
	(ISO 14396)	kW/ tr/min	29,5/2 400			
Couple maxi	(ISO 9249)	N·m/ tr/min	131,1/1 440			
	(ISO 14396)	N·m/ tr/min	132,9/1 440			
Cylindrée		L	2,189			
Réservoir à carburant		L	75,0			
CIRCUIT HYDRAULIQUE						
Pompe			Deux pompes à cylindrée variable + une pompe à engrenages			
Débit de refoulement maxi		L/min	2 x 49,9 1 x 33,8			
Réglage du clapet de décharge		MPa	23,0			
Réservoir d'huile hydraulique (circuit)		L	27,9 (57,7)			
SYSTÈME DE TRANSLATION						
Moteurs de translation			2 moteurs à piston axial bi-vitesses			
Frein de stationnement			Frein à disque à bain d'huile par moteur			
Vitesse de translation (haute/basse)		km/h	4,0/2,3	3,7/2,1	4,0/2,3	3,7/2,1
Pente franchissable		% (degrés)	58 (30)			
Force de traction à l'attelage		kN	55,2	59,4	54,9	59,1
CHENILLE						
Largeur de tuile		mm	400			
Pression au sol	Cabine	kPa	26,1	27,7	28,7	30,4
	Canopy	kPa	25,4	27,0	28,0	29,7
LAME						
Largeur x Hauteur		mm	1 960 x 345			
Plages de travail (hauteur/profondeur)		mm	375 x 385			
SYSTÈME D'ORIENTATION						
Moteur d'orientation			Moteur à pistons axiaux			
Frein de stationnement			Frein à disque à bain d'huile, commande hydraulique automatique			
Vitesse de rotation		tr/min	8,8			

PLAGES DE TRAVAIL

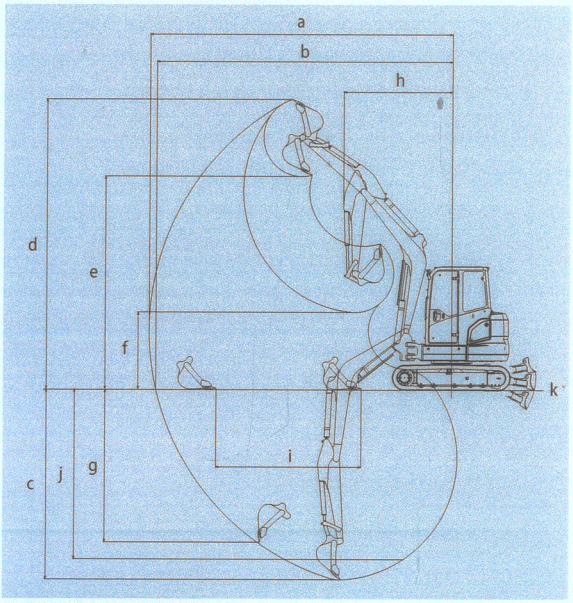

Balancier standard

Unité : mm

MODÈLE	SK45SRX		SK55SRX
	Cabine	Canopy	
Longueur du balancier	1,55 m		1,69 m
a-Portée de fouille maximale	5 850		6 240
b-Portée de fouille maximale au niveau du sol	5 700		6 100
c-Profondeur de fouille maximale	3 440		3 900
d-Hauteur de travail maximale	5 660	5,750	5 930
e-Hauteur de déversement maximale	4 080	4,160	4 350
f- Hauteur de déversement minimale	1 510	1,560	1 580
g-Profondeur de fouille maximale en paroi verticale	2 820		3 140
h-Rayon de rotation mini flèche déportée	2 250 1 850	2 210 1 790	2 250 1 850
i- Course de nivelage au niveau du sol	2 650		3 000
j- Profondeur de fouille maximale pour un fond plat de 2,4 m	3 020		3 480
k-Lame (hauteur/profondeur)	465/335		465/335

Balancier long

Unité: mm

MODÈLE	SK45SRX		SK55SRX
	Cabine	Canopy	
Longueur du balancier	1,69 m		1,92 m
a-Portée de fouille maximale	5 970		6 460
b-Portée de fouille maximale au niveau du sol	5 820		6 330
c-Profondeur de fouille maximale	3 580		4 120
d-Hauteur de travail maximale	5 740	5 830	6 100
e-Hauteur de déversement maximale	4 160	4 240	4 520
f- Hauteur de déversement minimale	1 370	1 420	1 360
g-Profondeur de fouille maximale en paroi verticale	2 930		3 350
h-Rayon de rotation mini flèche déportée	2 260 1 860	2 220 1 800	2 270 1 870
i- Course de nivelage au niveau du sol	2 470	2 870	2 270
j- Profondeur de fouille maximale pour un fond plat de 2,4 m	3 170		3 730
k-Lame (hauteur/profondeur)	465/335		465/335

DIMENSIONS GÉNÉRALES

Unité : mm

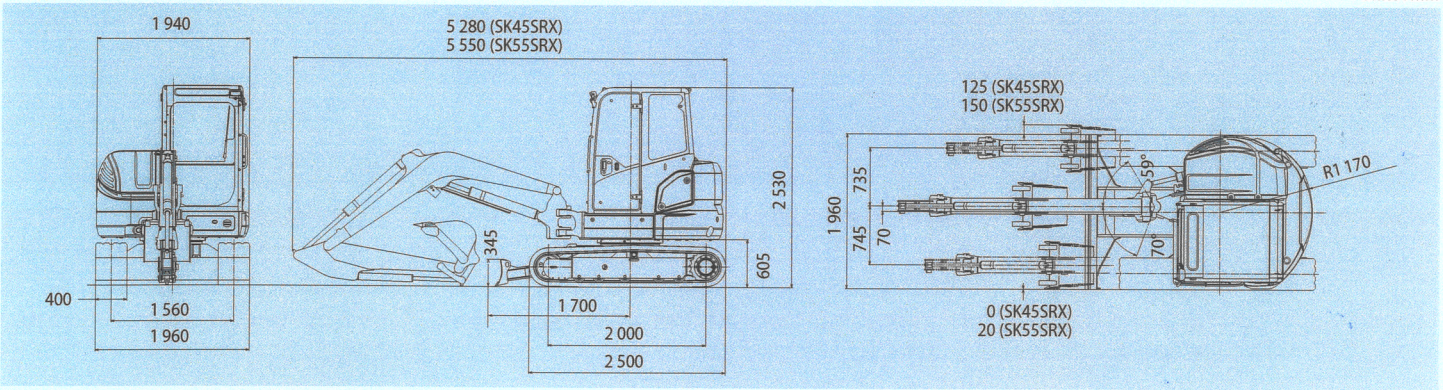

ÉQUIPEMENT EN OPTION

- Circuits hydrauliques petit débit et/ou grand débit (*)
- Kit de manutention*[1]
- Balancier long
- Moniteur couleur multifonction
- Circuit hydraulique de pilotage d'attache rapide
- Chenilles acier
- Patins caoutchouc boulonnés sur tuiles acier
- Protection des vérins de balancier & godet
- Pare-pierre frontale
- Eclairage additionnel sur canopy
- Cabine ROPS avec climatisation
- Contrepoids additionnel (250 kg)
- Rétroviseurs
- Alarme de translation

*Commandes proportionnelles aux manipulateurs *[1]Clapet de sécurité sur flèche et balancier + crochet de manutention*